FUJIFILM

BL00005066-100

JA 縦位置バッテリーグリップ
EN Vertical Battery Grip
FR Poignée-alimentation verticale
ES Empuñadura de Alimentación Vertical
DE Multifunktions-batteriegriff
IT Battery grip verticale

VG-XT4

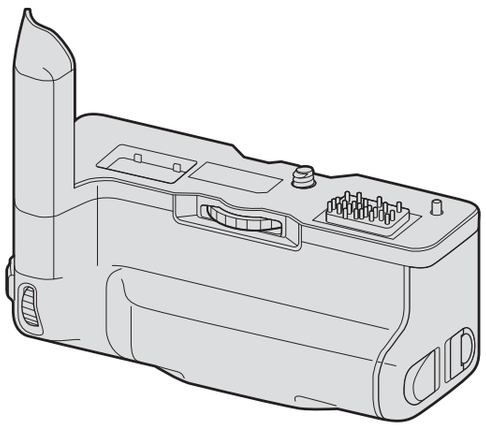

JA 使用説明書

このたびは弊社製品をお買い上げいただき、ありがとうございます。

ご使用方法は、カメラの使用説明書の「**10. オプション品・外部機器の使い方**」に記載されている「**縦位置バッテリーグリップ**」をご参照ください。

ご使用前に必ずお読みください

安全上のご注意

ご使用の前に「安全上のご注意」をよくお読みの上、正しくお使いください。お読みになったあとは、いつでも見られるところに必ず保管してください。バッテリーや付属品についての安全上のご注意は、カメラの使用説明書をお読みください。

表示内容を無視して誤った使い方をしたときに生じる危害や障害の程度を次の表示で説明しています。	
⚠ 警告	この表示の欄は「死亡または重傷などを負う可能性が想定される」内容です。
⚠ 注意	この表示の欄は「障害を負う可能性または物的損害のみが発生する可能性が想定される」内容です。

お守りいただく内容の種類を次の絵表示で説明しています。	
⚠	このような絵表示は、気をつけていただきたい「注意喚起」内容です。
⃠	このような絵表示は、してはいけない「禁止」内容です。
❗	このような絵表示は、必ず実行していただく「強制」内容です。

⚠ 警告

異常が起きたら電源を切り、電池・バッテリーや AC パワーアダプターを外す。
電源プラグを抜く
煙が出ている、異臭がするなど異常状態のまま使用すると、火災・感電の原因になります。
• お買上げ店にご相談ください。

内部に水や異物を落とさない。
水ぬれ禁止
水・異物が内部に入ったら、電源を切り、電池・バッテリーや AC パワーアダプターを外す。
そのまま使用すると、ショートして火災・感電の原因になります。
• お買上げ店にご相談ください。

風呂、シャワー室では使用しない。
風呂、シャワー室での使用禁止
火災・感電の原因になります。

分解や改造は絶対にしない（ケースは絶対に開けない）。
分解禁止
火災・感電の原因になります。

落下などによって破損し、内部が露出したときは、露出部に手を触れない。
接触禁止
感電したり、破損部でケガをする原因になります。
• 感電やケガに注意して速やかに電池・バッテリーを取り出し、お買上げ店にご相談ください。

指定外の方法で電池・バッテリーを使用しない。
電池は極性（⊕⊖）表示どおりに入れてください。

電池・バッテリーを分解、加工、加熱しない。
電池・バッテリーを落としたり、たたいたり、投げたり、強い衝撃や変形を与えない。
電池・バッテリーの液漏れ、変形、変色、その他異常に気が付いたときは使用しない。
リチウム電池やアルカリ電池は充電しない。
電池・バッテリーをショートさせない。
電池・バッテリーを金属製品と一緒に保管しない。
バッテリーを指定以外の充電器で充電しない。
電池・バッテリーの発熱・発火・破裂・液漏れにより、火災・ケガ・やけどの原因になります。

指定外の電池・バッテリーや AC パワーアダプターを使用しない。
表示された電源電圧以外の電圧で使用しない。
火災の原因になります。

電池・バッテリーの液が漏れて、目に入ったり、皮膚や衣服に付着したときは、失明やケガのおそれがあるので、ただちにきれいな水で洗い流し、すぐに医師の治療を受ける。

バッテリーが正しく交換されていないと、爆発の危険があります。交換には同一のものだけを使用してください。

可燃性 / 爆発性ガス / 粉塵のある場所で使用しない。

電池・バッテリーを廃棄する場合や保存する場合には、端子部にセロハンテープなどの絶縁テープをはる。
他の金属や電池と混じると発火、破裂の原因になります。

⚠ 注意

AC パワーアダプターを接続したまま移動しない。AC パワーアダプターを抜くときは、接続コードを引っ張らない。
電源コードやケーブルが傷つき、火災・感電の原因になることがあります。

本製品や AC パワーアダプターや充電器を布や布団でおおったりしない。
熱がこもりケースが変形し、火災の原因になることがあります。

電源プラグが傷んだり、コンセントの差し込みがゆるいときは使用しない。
火災・感電の原因になることがあります。

お手入れの際や長時間使用しないときは、電池・バッテリーや AC パワーアダプターを外し、電源プラグを抜く。
火災・感電の原因になることがあります。

充電終了後は充電器をコンセントから抜く。
電源プラグを抜く
コンセントにつけたままにしておくと火災の原因になることがあります。

■ 小形充電式電池のリサイクルについて

小形充電式電池（リチウムイオンバッテリーまたはニッケル水素電池など）はリサイクル可能な貴重な資源です。ご使用済みの電池は、端子を絶縁するためにセロハンテープなどをはるか、個別にポリ袋に入れて最寄りのリサイクル協力店にある充電式電池回収 BOX に入れてください。詳細は、「一般社団法人 JBRC」のホームページをご参照ください。
http://www.jbrc.com/

使用上のご注意

- 本製品をカメラに取り付けるときは、着脱ダイヤルをしっかりと最後まで締めて固定してください。
- 本製品をカメラから取り外した時は、必ず「縦位置バッテリーグリップ用端子カバー」をカメラに取り付けてください。
- 指定以外のバッテリーは使用しないでください。
- 水中で使用できる構造になっていません。ゴミや泥、砂、ほこり、水、有害ガス、塩分などが本製品の内部に入らないようにご注意ください。また、水でぬれた場所の上に、本製品を置かないでください。バッテリー挿入部、バッテリーカバーは、使用前に確実に閉まっていることをご確認ください。
- 本製品の端子には触らないようにしてください。持ち運ぶ際は、本製品の端子部の端子キャップをかぶせて保護してください。

付属品

- 端子キャップ（本体に装着）
- 使用説明書（本書）
- 保証書

主な仕様

電源	適合バッテリー（別売）	充電式バッテリー NP-W235
	充電時間	約 330 分（カメラ本体のバッテリー含め 3 個同時充電） 45W 以上の出力に対応した給電機器を使用することで充電時間が最短約 180 分になります。
使用温度		－10℃～＋40℃ （バッテリー充電時：＋5℃～＋40℃）
外形寸法（幅×高さ×奥行き）		138.5 mm × 105.7 mm × 60.9mm （突起物を除く）
本体質量		約 306 g ± 10%（バッテリー含まず）

EN Owner's Manual

Thank you for your purchase of this product. Read these instructions before use and keep them in a safe place.

For information on use, see "Vertical Battery Grip" in Chapter 10 ("Peripherals and Optional Accessories") of the camera manual.

For Customers in the U. S. A.

Tested To Comply With FCC Standards

FOR HOME OR OFFICE USE

FCC Statement: This device complies with Part 15 of the FCC Rules. Operation is subject to the following two conditions: (1) This device may not cause harmful interference, and (2) this device must accept any interference received, including interference that may cause undesired operation.

CAUTION: This equipment has been tested and found to comply with the limits for a Class B digital device, pursuant to Part 15 of the FCC Rules. These limits are designed to provide reasonable protection against harmful interference in a residential installation. This equipment generates, uses, and can radiate radio frequency energy and, if not installed and used in accordance with the instructions, may cause harmful interference to radio communications. However, there is no guarantee that interference will not occur in a particular installation. If this equipment does cause harmful interference to radio or television reception, which can be determined by turning the equipment off and on, the user is encouraged to try to correct the interference by one or more of the following measures:
• Reorient or relocate the receiving antenna.
• Increase the separation between the equipment and receiver.
• Connect the equipment into an outlet on a circuit different from that to which the receiver is connected.
• Consult the dealer or an experienced radio/TV technician for help.

FCC Caution: Any changes or modifications not expressly approved by the party responsible for compliance could void the user's authority to operate this equipment.

This transmitter must not be co-located or operating in conjunction with any other antenna or transmitter.

Notes on the Grant: To comply with Part 15 of the FCC Rules, this product must be used with a Fujifilm-specified ferrite-core A/V cable, USB cable, and DC supply cord.

DISPOSAL OF ELECTRICAL AND ELECTRONIC EQUIPMENT IN PRIVATE HOUSEHOLDS

In the European Union, Norway, Iceland and Liechtenstein: This symbol on the product, or in the manual and in the warranty, and/or on its packaging indicates that this product shall not be treated as household waste. Instead it should be taken to an applicable collection point for the recycling of electrical and electronic equipment.

If your equipment contains easy removable batteries or accumulators please dispose these separately according to your local requirements.

The recycling of materials will help to conserve natural resources. For more detailed information about recycling this product, please contact your local city office, your household waste disposal service or the shop where you purchased the product.

A lithium ion battery that is recyclable powers the product you have purchased. Please call 1-800-8-BATTERY for information on how to recycle this battery.

BC California Code of Regulations, Title 20, Division 2, Chapter 4, Article 4, Appliance Efficiency Regulations, Sections 1601 through 1609

For Customers in Canada

CAN ICES-3 (B)/NMB-3(B)

CAUTION: This Class B digital apparatus complies with Canadian ICES-003.

Industry Canada statement: This device complies with RSS-210 of the Industry Canada Rules. Operation is subject to the following two conditions: (1) This device may not cause harmful interference, and (2) this device must accept any interference received, including interference that may cause undesired operation.

This device and its antenna(s) must not be co-located or operating in conjunction with any other antenna or transmitter, except tested built-in radios. The County Code Selection feature is disabled for products marketed in the US/Canada.

Be sure to read these notes before use

Safety Notes

Make sure that you use your camera correctly. After reading these safety notes, store them in a safe place. Safety information for the battery and accessories is provided in the camera manual.

About the Icons

The icons shown below are used in this document to indicate the severity of the injury or damage that can result if the information indicated by the icon is ignored and the product is used incorrectly as a result.

⚠ WARNING	This icon indicates that death or serious injury can result if the information is ignored.
⚠ CAUTION	This icon indicates that personal injury or material damage can result if the information is ignored.

The icons shown below are used to indicate the nature of the instructions which are to be observed.

⚠	Triangular icons tell you that this information requires attention ("Important").
⃠	Circular icons with a diagonal bar tell you that the action indicated is prohibited ("Prohibited").
❗	Filled circles with an exclamation mark indicate an action that must be performed ("Required").

The symbols on the product (including the accessories) represent the following:

∼	AC
⎓	DC
⧈	Class II equipment (The construction of the product is double-insulated.)

⚠ WARNING

If a problem arises, turn the camera off, remove the battery, and disconnect and unplug the AC power adapter. Continued use of the camera when it is emitting smoke, is emitting any unusual odor, or is in any other abnormal state can cause a fire or electric shock. Contact your Fujifilm dealer.
Unplug from power socket

Do not allow water or foreign objects to enter the camera. If water or foreign objects get inside the camera, turn the camera off, remove the battery, and disconnect and unplug the AC power adapter. Continued use of the camera can cause a fire or electric shock. Contact your Fujifilm dealer.

Do not use the camera in the bathroom or shower. This can cause a fire or electric shock.
Do not use in the bathroom or shower

Never attempt to change or take apart the camera (never open the case). Failure to observe this precaution can cause fire or electric shock.
Do not disassemble

Should the case break open as the result of a fall or other accident, do not touch the exposed parts. Failure to observe this precaution could result in electric shock or in injury from touching the damaged parts. Remove the battery immediately, taking care to avoid injury or electric shock, and take the product to the point of purchase for consultation.
Do not touch internal parts

Do not use the battery except as specified. Load the battery as shown by the indicator.

Do not disassemble, modify, or heat batteries. Do not drop, strike, or throw batteries or otherwise subject them to strong impacts. Do not use batteries that show signs of leaking, deformation, discoloration, or other abnormalities. Use only designated chargers to recharge rechargeable batteries and do not attempt to recharge non-rechargeable Li-ion or alkaline batteries. Do not short batteries or store them with metallic objects. Failure to observe these precautions could result in the batteries overheating, igniting, rupturing, or leaking, causing fire, burns, or other injury.

Use only batteries or AC power adapters specified for use with this camera. Do not use voltages other than the power supply voltage shown. The use of other power sources can cause a fire.

If the battery leaks and fluid gets in contact with your eyes, skin or clothing, flush the affected area with clean water and seek medical attention or call an emergency number right away.

Do not use the charger to charge batteries other than those specified here. The supplied charger is for use only with batteries of the type supplied with the camera. Using the charger to charge conventional batteries or other types of rechargeable batteries can cause the battery to leak, overheat or burst.

Do not use in the presence of flammable objects, explosive gases, or dust.

When carrying the battery, install it in a digital camera or keep it in the hard case. When storing the battery, keep it in the hard case. When discarding, cover the battery terminals with insulation tape. Contact with other metallic objects or batteries could cause the battery to ignite or burst.

⚠ CAUTION

Do not move the camera while the AC power adapter is still connected. Do not pull on the connection cord to disconnect the AC power adapter. This can damage the power cord or cables and cause a fire or electric shock.

Do not cover or wrap the camera or the AC power adapter in a cloth or blanket. This can cause heat to build up and distort the casing or cause a fire.

Do not use the plug if it is damaged or if it does not fit securely into the outlet. Failure to observe this precaution could result in fire or electric shock.

When you are cleaning the camera or you do not plan to use the camera for an extended period, remove the battery and disconnect and unplug the AC power adapter. Failure to do so can cause a fire or electric shock.

When charging ends, unplug the charger from the power socket. Leaving the charger plugged into the power socket can cause a fire.

Precautions for Use

- Fully tighten the lock screw knob after attaching the grip to the camera.
- Replace the camera connector cover when the product is not in use.
- Use only with batteries designated for use with this product.
- This product is not waterproof. Keep the interior free of water, sand, dust, mud, salt, harmful gases, and other foreign matter. Do not place on wet surfaces. Before use, confirm that the battery chamber and battery-chamber cover are securely closed.
- Do not touch the connectors. Replace the connector cap for transport.

Supplied accessories

- Connector cap (comes attached to vertical battery grip)
- *Owner's Manual* (this manual)

Specifications

Power supply	Battery (available separately)	NP-W235 rechargeable battery
	Charging time	Approx. 330 minutes (time required to charge 3 batteries, including battery inserted in camera). Using a device that supplies power with an outputs of 45W or above reduces charging times to as little as 180 minutes.
Operating temperature		–10 °C to +40 °C/+14 °F to +104 °F (+5 °C to +40 °C/+41 °F to +104 °F when batteries are charging)
Dimensions (W × H × D)		138.5 mm × 105.7 mm × 60.9 mm/ 5.45in × 4.16 in × 2.40 in, excluding projections
Weight		Approx. 306 g ±10 %/10.8 oz. ±10 %, excluding battery

FR Manuel du propriétaire

Nous vous remercions d'avoir acheté ce produit. Veuillez lire ces instructions avant toute utilisation et rangez-les dans un endroit sûr.

Pour toute information sur l'utilisation, reportez-vous à « Poignée-alimentation verticale » dans le chapitre 10 (« Périphériques et accessoires en option ») du manuel de l'appareil photo.

ÉLIMINATION DU MATÉRIEL ÉLECTRIQUE ET ÉLECTRONIQUE CHEZ LES PARTICULIERS

Applicable à l'Union européenne, la Norvège, l'Islande et le Liechtenstein: Ce symbole sur le produit, ou dans le manuel et sur la garantie, et/ou sur son emballage, indique que l'appareil ne doit pas être traité comme un déchet ménager. Il doit être acheminé vers un point de collecte qui recycle le matériel électrique et électronique.

Si votre matériel contient des piles ou des accumulateurs faciles à retirer, merci de les éliminer séparément conformément aux réglementations locales.
Le recyclage des matériaux contribuera à préserver les ressources naturelles. Pour obtenir plus d'informations sur le recyclage de ce produit, veuillez prendre contact avec votre mairie, la déchetterie la plus proche de votre domicile ou le magasin où vous l'avez acheté.

BC Code réglementaire de la Californie (California Code of Regulations), titre 20, division 2, chapitre 4, article 4, règlement sur l'efficacité énergétique (Appliance Efficiency Regulations), sections 1601 à 1609

Lisez attentivement ces remarques avant toute utilisation

Consignes de sécurité

Veillez à utiliser correctement votre appareil photo. Après avoir lu ces consignes de sécurité, rangez-les dans un endroit sûr. Des informations sur la sécurité concernant la batterie et les accessoires sont disponibles dans le manuel de l'appareil photo.

À propos des icônes

Les icônes illustrées ci-dessous sont utilisées dans ce document pour indiquer le degré de gravité des blessures ou dommages qui peuvent se produire si vous n'observez pas les informations indiquées par l'icône et donc utilisez ce produit de manière incorrecte.

⚠ AVERTISSEMENT	Cette icône indique que le fait de ne pas observer les informations mentionnées peut entraîner la mort ou des blessures graves.
⚠ ATTENTION	Cette icône indique que le fait de ne pas observer les informations mentionnées peut entraîner des blessures ou endommager le matériel.

Les icônes illustrées ci-dessous sont utilisées pour indiquer la nature des instructions que vous devez observer.

⚠	Les icônes triangulaires vous indiquent que ces informations nécessitent votre attention (« Important »).
⃠	Les icônes circulaires barrées en diagonale vous informent que l'action indiquée est interdite (« Interdit »).
❗	Les cercles pleins qui contiennent un point d'exclamation vous informent que l'action doit être réalisée (« Requis »).

Les symboles indiqués sur le produit (y compris les accessoires) ont la signification suivante :

∼	CA
⎓	CC
⧈	Matériel de classe II (le produit bénéficie d'une double isolation).

⚠ AVERTISSEMENT

En cas de problème, éteignez l'appareil photo, retirez la batterie, déconnectez et débranchez l'adaptateur secteur. Si vous continuez à utiliser l'appareil photo lorsqu'il dégage de la fumée, une odeur inhabituelle ou dans d'autres conditions anormales, cela peut provoquer un incendie ou une décharge électrique. Prenez contact avec votre revendeur Fujifilm.
Débranchez de la prise murale

Ne laissez pas de l'eau ou des objets pénétrer dans l'appareil photo. Si de l'eau ou des objets pénètrent à l'intérieur de l'appareil photo, éteignez-le, retirez la batterie, déconnectez et débranchez l'adaptateur secteur. Continuer d'utiliser l'appareil photo dans ces conditions peut provoquer un incendie ou une décharge électrique. Prenez contact avec votre revendeur Fujifilm.

N'utilisez pas l'appareil photo dans une salle de bain ou une douche. Cela peut provoquer un incendie ou une décharge électrique.
Ne l'utilisez pas dans une salle de bain ou une douche

N'essayez jamais de modifier ou de démonter l'appareil photo (n'ouvrez jamais le boîtier). Le non-respect de cette consigne peut provoquer un incendie ou une décharge électrique.
Ne le démontez pas

Dans le cas où le boîtier s'ouvrirait suite à une chute ou à un autre accident, ne touchez pas aux pièces mises à nu. Le non-respect de cette consigne peut provoquer une décharge électrique ou une blessure suite à la manipulation des pièces endommagées. Retirez immédiatement la batterie, en évitant de vous blesser ou de recevoir une décharge électrique, puis confiez le produit au revendeur d'origine pour le faire vérifier.
Ne touchez pas aux pièces intérieures

Utilisez la batterie comme préconisé. Insérez la batterie comme indiqué par l'indicateur.

Ne démontez pas, ne modifiez pas ou ne chauffez pas les batteries. Ne les faites pas tomber, ne les cognez pas, ne les jetez pas ou ne leur faites pas subir de forts impacts. N'utilisez pas des batteries qui présentent des signes de fuite, déformation, décoloration ou autres anomalies. Utilisez uniquement les chargeurs préconisés pour recharger les batteries rechargeables et n'essayez pas de recharger des piles alcalines ou Li-ion non rechargeables. Ne court-circuitez pas les batteries ou ne les rangez pas avec des objets métalliques. Si vous ne respectez pas ces consignes, les batteries peuvent surchauffer, s'enflammer, se casser ou fuir, provoquant un incendie, des brûlures ou d'autres blessures.

Utilisez seulement les batteries ou les adaptateurs secteur préconisés pour cet appareil photo. N'utilisez pas de tensions autres que la tension d'alimentation électrique indiquée. L'utilisation d'autres sources d'alimentation peut provoquer un incendie.

Si la batterie fuit et que le liquide entre en contact avec vos yeux, votre peau ou vos vêtements, rincez abondamment la partie touchée à l'eau claire et consultez un médecin ou appelez les urgences immédiatement.

N'utilisez pas le chargeur pour recharger d'autres batteries que celles spécifiées ici. Le chargeur fourni est conçu uniquement pour le type de batterie fourni avec l'appareil photo. L'utilisation du chargeur pour recharger des piles ordinaires ou d'autres types de batteries peut provoquer une fuite de liquide, une surchauffe ou une explosion des piles ou batteries.

Ne l'utilisez pas en présence d'objets inflammables, de gaz explosifs ou de poussière.

Lorsque vous transportez la batterie, insérez-la dans votre appareil photo numérique ou conservez-la dans l'étui rigide prévu à cet effet. Rangez la batterie dans l'étui rigide. Avant de jeter la batterie, recouvrez les bornes avec du ruban isolant. L'entrée en contact avec d'autres objets métalliques ou d'autres batteries pourrait faire prendre feu ou exploser la batterie.

⚠ ATTENTION

Ne déplacez pas l'appareil photo tant que l'adaptateur secteur est raccordé. Ne tirez pas sur le câble de connexion pour débrancher l'adaptateur secteur. Vous pourriez endommager le câble d'alimentation et provoquer un incendie ou une décharge électrique.

Ne couvrez pas l'appareil photo ou l'adaptateur secteur avec un chiffon ou une couverture et ne les enroulez pas dedans. La température peut monter et la chaleur déformer le boîtier ou provoquer un incendie.

N'utilisez pas la prise si elle est endommagée ou si elle ne s'insère pas correctement dans la prise de courant. *Le non-respect de cette précaution pourrait provoquer un incendie ou une décharge électrique.*

Lorsque vous nettoyez l'appareil photo ou lorsque vous n'avez pas l'intention de l'utiliser avant longtemps, retirez la batterie, déconnectez et débranchez l'adaptateur secteur. Sinon, vous risquez de provoquer un incendie ou une décharge électrique.

Lorsque le chargement est terminé, débranchez le chargeur de la prise d'alimentation. Laisser le chargeur branché dans la prise d'alimentation peut déclencher un feu.

Précautions d'emploi

- Serrez fermement la molette de verrouillage après avoir fixé le grip à l'appareil photo.
- Remettez en place le cache du connecteur de l'appareil photo lorsque vous n'utilisez pas le produit.
- Utilisez uniquement des batteries préconisées pour ce produit.
- Ce produit n'est pas étanche. Maintenez l'intérieur du produit à l'abri de l'eau, du sable, de la poussière, de la boue, du sel, des gaz nocifs et autres corps étrangers. Ne le posez pas sur des surfaces mouillées. Avant toute utilisation, vérifiez que le compartiment des batteries et son couvercle sont bien fermés.
- Ne touchez pas les connecteurs. Remettez en place le bouchon du connecteur lors du transport.

Accessoires fournis

- Bouchon des connecteurs (est fixé sur la poignée-alimentation verticale)
- *Manuel du propriétaire* (ce manuel)

Caractéristiques

Alimentation	Batterie (disponible séparément)	Batterie rechargeable NP-W235
	Temps de chargement	Environ 330 minutes (durée nécessaire pour recharger 3 batteries, dont la batterie insérée dans l'appareil photo) L'utilisation d'un périphérique qui permet d'alimenter avec une puissance de 45 W ou plus réduit les temps de charge à 180 minutes seulement.
Température de fonctionnement		–10 °C à +40 °C/+14 °F à +104 °F (+5 °C à +40 °C/+41 °F à +104 °F lorsque les batteries sont en cours de chargement)
Dimensions (L × H × P)		138,5 mm × 105,7 mm × 60,9 mm/ 5,45 po × 4,16 po × 2,40 po, hors parties saillantes
Poids		Environ 306 g ±10 %/10,8 oz ±10 %, sans la batterie

FUJIFILM

ES Empuñadura de Alimentación Vertical
DE Multifunktions-batteriegriff
IT Battery grip verticale
JA 縦位置バッテリーグリップ
EN Vertical Battery Grip
FR Poignée-alimentation verticale

VG-XT4

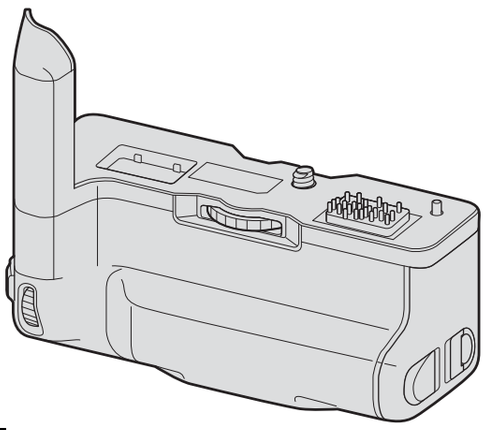

ES Manual del propietario

Gracias por adquirir este producto. Antes del uso, lea estas instrucciones y guárdelas en un lugar seguro.

Para obtener información sobre el uso, consulte "Empuñadura de Alimentación Vertical" en el capítulo 10 ("Dispositivos periféricos y accesorios opcionales") del manual de la cámara.

DESECHO DE EQUIPOS ELÉCTRICOS Y ELECTRÓNICOS EN EL HOGAR

En la Unión Europea, Noruega, Islandia y Liechtenstein: Este símbolo en el producto, o en el manual y en la garantía, y/o en su envoltura indica que este producto no deberá ser tratado como residuo doméstico. Por el contrario, deberá llevarlo al punto de recolección aplicable para el reciclado del equipo electrónico y eléctrico.

Si su equipo posee pilas extraíbles o acumuladores, deséchelos por separado en conformidad con sus requisitos locales.

El reciclaje de materiales ayudará a la conservación de los recursos naturales. Para obtener más información sobre el reciclaje de este producto, póngase en contacto con su oficina municipal local, su servicio de recogida de basuras o la tienda en la que adquirió el producto.

BC Código de Regulaciones de California, Título 20, División 2, Capítulo 4, Artículo 4, Regulaciones de Eficiencia de Aparatos, de la Sección 1601 a la 1609

Asegúrese de leer estas notas antes de utilizar el producto

Instrucciones de seguridad

Asegúrese de que utiliza su cámara correctamente. Después de leer estas notas de seguridad, guárdelas en un lugar seguro. La información de seguridad de la batería y los accesorios se proporcionan en el manual de la cámara.

Acerca de los símbolos

Los símbolos que se explican a continuación indican la gravedad y el peligro que puede existir si no se tiene en cuenta la información indicada por el símbolo o si el producto se utiliza incorrectamente.

⚠ ADVERTENCIA	Este símbolo indica que si se ignora la advertencia, el uso inadecuado del producto puede causar la muerte o lesiones graves.
⚠ PRECAUCIÓN	Este símbolo indica que si se ignora este aviso, el uso inadecuado del producto puede causar lesiones personales o daños materiales.

Los símbolos que se reproducen más abajo son utilizados para indicar la naturaleza de las instrucciones que deben cumplirse.

⚠	Los símbolos triangulares indican al usuario una información que requiere su atención ("Importante").
⃠	Los símbolos circulares con una barra diagonal indican al usuario que la acción que se indica está prohibida ("Prohibido").
❗	Los círculos en negro con un signo de exclamación indican al usuario que debe realizar alguna acción ("Obligatorio").

Los símbolos que aparecen en el producto (incluyendo los accesorios) representan lo siguiente:

∼	CA
⎓	CC
⧈	Equipo de clase II (la construcción del producto es de doble aislamiento).

⚠ ADVERTENCIA

Desenchufe del enchufe de red	***Si se presenta cualquier problema, desconecte la cámara, extraiga la pila, y desconecte y desenchufe el adaptador de alimentación de CA.*** Si sigue utilizando la cámara al salir humo de la misma, se produce algún olor extraño o cuando está ocurriendo algo anormal, podría producirse un incendio o sufrir una descarga eléctrica. Póngase en contacto con su distribuidor Fujifilm.
	Evite la entrada de agua o de cualquier cuerpo extraño dentro de la cámara. Si entra agua o algún cuerpo extraño en la cámara, desconéctela, extraiga la pila, y desconecte y desenchufe el adaptador de alimentación de CA. No continúe utilizando la cámara, ya que podría causar un incendio o sufrir una descarga eléctrica. Póngase en contacto con su distribuidor Fujifilm.
No la utilice en el baño o la ducha	***No utilice esta cámara en el baño o la ducha.*** Si lo hiciera podría producirse un incendio o sufrir descargas eléctricas.
No la desmonte.	***Nunca intente modificar o desensamblar la cámara (nunca abra la cubierta).*** De no cumplir con esta precaución podría producirse un incendio o sufrir descargas eléctricas.
No toque las partes internas	***Si a causa de una caída o accidente la tapa se abre, no toque las partes expuestas.*** Si hace caso omiso de esta precaución, podría producirse un incendio o sufrir una descarga eléctrica al tocar las partes dañadas. Extraiga las pilas inmediatamente, teniendo mucho cuidado de evitar lesiones o descargas eléctricas, y lleve el producto al punto de adquisición para consulta.
⃠	***Utilice únicamente la pila especificada.*** Coloque la pila tal y como muestra el indicador.
⃠	***No desarme, modifique ni caliente las baterías. No deje caer, golpee, ni arroje las baterías ni las someta de ningún otro modo a impactos violentos. No utilice baterías que muestren signos de fugas, deformaciones, decoloraciones o cualquier otro tipo de anormalidad. Utilice únicamente cargadores designados para recargar las baterías recargables y no intente recargar baterías de iones de litio no recargables o pilas alcalinas. No cortocircuite ni guarde las baterías junto a objetos metálicos.*** Hacer caso omiso de estas precauciones puede causar que las baterías se recalienten, prendan, rompan o sufran fugas, lo que podría causar un incendio, quemaduras u otras lesiones.
⃠	***Utilice sólo la pila o el adaptador de alimentación de CA que se especifican para el uso con esta cámara. Utilice sólo una fuente de alimentación del voltaje indicado.*** El uso de otras fuentes de alimentación puede causar un incendio.
⃠	***Si la pila tiene fugas y el fluido entra en contacto con sus ojos, piel o ropa, lave repetidamente la parte afectada con agua limpia e inmediatamente busque asistencia médica o contacte con los servicios de emergencias.***
❗	***No utilice el cargador para cargar pilas distintas a las que aquí se especifican.*** El cargador suministrado deber ser utilizado exclusivamente con el tipo de pila suministrado con la cámara. Si utiliza el cargador para cargar pilas convencionales u otro tipo de pilas recargables, podría causar la fuga del líquido de las pilas, su calentamiento excesivo o incluso su explosión.

⚠ ADVERTENCIA

❗	***No utilice el producto en la presencia de objetos inflamables, gases explosivos o polvo.***
❗	***Cuando transporte la pila, colóquela en la cámara digital o manténgala dentro del estuche. Al almacenar la pila, guárdela en el estuche. Cuando la deseche, tape los terminales de la misma con cinta aislante.*** El contacto con otros objetos metálicos o pilas podría provocar la explosión o incendio de la pila.

⚠ PRECAUCIÓN

⃠	***No mueva la cámara mientras el adaptador de alimentación de CA esté conectado. No tire del cable de conexión para desconectar el adaptador de alimentación de CA.*** Esto podría estropear el cable de alimentación y provocar un incendio o descargas eléctricas.
⃠	***No tape ni envuelva la cámara o el adaptador de alimentación de CA con un paño o manta.*** Esto podría causar un recalentamiento que deformaría la carcasa o podría provocar un incendio.
❗	***No use la clavija si está dañada o si no encaja firmemente en la toma de corriente.*** *Hacer caso omiso de esta precaución puede ocasionar un incendio o una descarga eléctrica.*
❗	***Cuando limpie la cámara o no tenga intención de utilizarla durante un tiempo prolongado, extraiga la pila y desconecte y desenchufe el adaptador de alimentación de CA.*** Si no lo hiciera, podría producirse un incendio o sufrir descargas eléctricas.
	Al terminar de cargar la pila, desconecte el cargador del enchufe de la red. Si deja el cargador enchufado a la red se puede producir un incendio.

Precauciones durante el uso

- Apriete por completo el mando del tornillo de bloqueo después de instalar la empuñadura en la cámara.
- Vuelva a colocar la tapa del conector de la cámara si no va a utilizar el producto.
- Usar únicamente con las pilas designadas para este producto.
- Este producto no es resistente al agua. Mantenga el interior libre de agua, arena, lodo, sal, gases tóxicos y demás materias extrañas. No lo coloque sobre superficies mojadas. Antes del uso, compruebe que el compartimento de las pilas y la tapa del compartimento de las pilas estén debidamente cerrados.
- No toque los conectores. Vuelva a colocar la tapa del conector durante el transporte.

Accesorios suministrados

- Tapa del conector (instalada en la empuñadura de alimentación vertical)
- *Manual del propietario* (este manual)

Especificaciones

Suministro de alimentación	Pila (disponible por separado)	Pila recargable NP-W235
	Tiempo de carga	Aprox. 330 minutos (tiempo necesario para la carga de 3 pilas, incluyendo la pila introducida en la cámara) El uso de un dispositivo que suministre energía con salidas de 45 W o más reduce los tiempos de carga a tan solo 180 minutos.
Temperatura de funcionamiento		–10 °C a +40 °C (+5 °C a +40 °C durante la carga de las pilas)
Dimensiones (An. × Al. × Pr.)		138,5 mm × 105,7 mm × 60,9 mm/ 5,45 pulg. × 4,16 pulg. × 2,40 pulg., excluyendo proyecciones
Peso		Aprox. 306 g ±10 %/10,8 oz ±10 %, excluyendo la pila

DE Bedienungsanleitung

Vielen Dank für Ihren Erwerb dieses Produktes. Lesen Sie diese Anleitung vor dem Gebrauch und bewahren Sie sie an einem sicheren Ort auf.

Die Gebrauchsanweisung finden Sie in der Kamera-Bedienungsanleitung unter „Multifunktions-batteriegriff" im Kapitel 10 („Systemperipherie und optionales Zubehör").

ENTSORGUNG ELEKTRISCHER UND ELEKTRONISCHER GERÄTE IN PRIVATHAUSHALTEN

In der europäischen Union, Norwegen, Island und Liechtenstein: Dieses Symbol auf dem Produkt, in der Bedienungsanleitung und dem Garantieschein und/oder auf der Verpackung zeigt an, dass dieses Produkt nicht als Haushaltsabfall behandelt werden darf. Stattdessen sollte es zu einer entsprechenden Sammelstelle für zu recycelnde elektrische und elektronische Geräte gebracht werden.

Wenn Ihr Gerät Batterien oder Akkus enthält, die sich leicht entnehmen lassen, entsorgen Sie diese bitte separat entsprechend den örtlichen Bestimmungen.

Das Recycling der Materialien hilft, natürliche Ressourcen zu bewahren. Detailliertere Informationen über das Recycling dieses Produkts erhalten Sie bei Ihren örtlichen Behörden, Ihrem Entsorgungsdienst oder in dem Geschäft, in dem Sie dieses Produkt erworben haben.

Vor dem Gebrauch sollten Sie diese Hinweise unbedingt lesen

Sicherheitshinweise

Stellen Sie sicher, dass Sie Ihre Kamera korrekt benutzen. Bewahren Sie diese Sicherheitshinweise gut auf, nachdem Sie sie gelesen haben. Sicherheitsinformationen für die Batterie und Zubehör finden Sie im Kamerahandbuch.

Über die Symbole

In diesem Dokument werden die folgenden Symbole verwendet. Sie zeigen den Schweregrad der Verletzungen oder Sachbeschädigungen an, die entstehen können, wenn die mit dem Symbol markierte Information ignoriert wird und das Produkt als Folge davon nicht korrekt benutzt wird.

⚠ WARNUNG	Dieses Symbol zeigt an, dass Nichtbeachtung der Informationen zu schweren oder tödlichen Verletzungen führen kann.
⚠ VORSICHT	Dieses Symbol zeigt an, dass Nichtbeachtung der Informationen zu Verletzungen oder Sachbeschädigung führen kann.

Die folgenden Symbole zeigen die Art der zu beachtenden Anweisungen an.

⚠	Dreieckige Symbole weisen den Benutzer auf eine Information hin, die beachtet werden muss („Wichtig").
⃠	Kreisförmige Symbole mit einem diagonalen Strich weisen den Benutzer darauf hin, dass die angegebene Aktion verboten ist („Verboten").
❗	Gefüllte Kreise mit einem Ausrufezeichen weisen den Benutzer darauf hin, dass eine Aktion durchgeführt werden muss („Erforderlich").

Die Symbole auf diesem Produkt (einschließlich Zubehör) bedeuten folgendes:

∼	AC (Wechselstrom)
⎓	DC (Gleichstrom)
⧈	Schutzklasse II (das Produkt ist geschützt durch doppelte Isolierung)

⚠ WARNUNG

Aus der Netzsteckdose ziehen	***Falls ein Problem auftritt, schalten Sie die Kamera aus, nehmen Sie den Akku heraus und ziehen sie den Stecker des AC-Netzadapters ab.*** Wird die Kamera weiter verwendet, wenn Rauch aus ihr aufsteigt, wenn sie einen ungewöhnlichen Geruch entwickelt oder sich in einem anderen ungewöhnlichen Zustand befindet, kann es zu einem Brand oder Stromschlag kommen. Wenden Sie sich an Ihren Fujifilm Fachhändler.
	Passen Sie auf, dass kein Wasser und keine Fremdkörper in die Kamera gelangen. Falls Wasser oder ein Fremdkörper in die Kamera eingedrungen ist, müssen Sie die Kamera ausschalten, den Akku herausnehmen und den Stecker des AC-Netzadapters abziehen. Weiterer Gebrauch der Kamera kann einen Brand oder Stromschlag verursachen. Wenden Sie sich an Ihren Fujifilm Fachhändler.
Nicht im Badezimmer oder in der Dusche benutzen	***Verwenden Sie die Kamera nicht im Badezimmer oder in der Dusche.*** Dies kann einen Brand oder Stromschlag verursachen.
Nicht auseinandernehmen	***Versuchen Sie niemals, an der Kamera Veränderungen vorzunehmen oder sie auseinanderzunehmen (öffnen Sie niemals das Gehäuse).*** Anderenfalls kann es zu einem Brand oder Stromschlag kommen.

⚠ WARNUNG

Berühren Sie keine internen Teile	***Sollte das Gehäuse durch Herunterfallen oder einen anderen Unfall aufbrechen, berühren Sie die freiliegenden Teile nicht.*** Die Nichtbeachtung dieser Vorsichtsmaßnahme kann zu einem Stromschlag oder einer Verletzung durch das Berühren der beschädigten Teile führen. Entfernen Sie umgehend die Batterie und achten Sie dabei darauf, Verletzung und Stromschlag zu vermeiden. Bringen Sie das Produkt dann zwecks weiterer Beratung in das Geschäft, wo sie es erworben haben.
⃠	***Benutzen Sie den Akku nur auf die angegebene Weise.*** Laden Sie den Akku wie angezeigt auf.
⃠	***Nehmen Sie die Akkus nicht auseinander, verändern Sie sie nicht und erhitzen Sie sie nicht. Lassen Sie die Akkus nicht fallen, schlagen oder werfen Sie sie nicht und setzen Sie sie nicht starken Stößen aus. Verwenden Sie keine Batterien, die Anzeichen von Undichtigkeit, Verformung, Verfärbung oder andere Ungewöhnlichkeiten aufweisen. Verwenden Sie zum Aufladen der Akkus nur die entsprechenden Ladegeräte und versuchen Sie nicht, Li-Ionen- oder Alkalibatterien, die nicht wieder aufgeladen werden können, wieder aufzuladen. Schließen Sie die Batterien nicht kurz und lagern Sie sie nicht zusammen mit metallischen Gegenständen.*** Eine Missachtung dieser Vorsichtmaßnahmen kann dazu führen, dass die Batterien überhitzen, sich entzünden, bersten oder auslaufen, was zu einem Feuer, zu Verbrennungen oder einer anderen Verletzung führt.
⃠	***Verwenden Sie nur den zum Gebrauch mit dieser Kamera angegebenen Akku oder den angegebenen Netzadapter. Verwenden Sie keine von der angegebenen Versorgungsspannung abweichende Netzspannung.*** Bei Verwendung anderer Stromquellen kann es zu einem Brand kommen.
⃠	***Falls aus der Batterie auslaufende Flüssigkeit in Kontakt mit Augen, Haut oder Kleidung kommt, spülen Sie den betroffenen Bereich mit klarem Wasser ab und begeben Sie sich sofort in ärztliche Behandlung oder wählen Sie die Notrufnummer.***
❗	***Laden Sie mit dem Ladegerät ausschließlich Akkus des hier angegebenen Typs auf.*** Das mitgelieferte Ladegerät eignet sich ausschließlich für den Gebrauch mit dem von der Kamera verwendeten Akkutyp. Wenn Sie mit dem Ladegerät herkömmliche Batterien oder andere Typen aufladbarer Batterien laden, können diese auslaufen, überhitzt werden oder platzen.
❗	***Nicht in der Nähe von leicht entzündbaren Gegenständen, explosionsfähigen Gasen oder Staub verwenden.***
❗	***Zum Transport sollte der Akku in eine Digitalkamera eingesetzt werden oder in der Schutzhülle verstaut werden. Zur Aufbewahrung sollte der Akku immer in der Schutzhülle verstaut werden. Decken Sie zur Entsorgung die Batteriepole mit Isolierband ab.*** Der Kontakt mit anderen Metallgegenständen oder Batterien könnte den Akku zum Entzünden oder Explodieren bringen.

⚠ VORSICHT

⃠	***Bewegen Sie die Kamera nicht, während der Netzadapter noch angeschlossen ist. Ziehen Sie zum Abnehmen des Netzadapters nicht am Verbindungskabel.*** Das kann das Netzkabel oder die Verbindungskabel beschädigen und einen Brand oder Stromschlag verursachen.
⃠	***Decken Sie die Kamera oder den Netzadapter nicht mit einem Tuch oder einer Decke ab und wickeln Sie sie nicht darin ein.*** Das kann zu einem Hitzestau führen und das Gehäuse verformen oder einen Brand verursachen.
❗	***Verwenden Sie den Netzstecker nicht, wenn er beschädigt ist oder wenn er nicht richtig in die Steckdose passt.*** *Eine Missachtung dieser Vorsichtsmaßnahme könnte zu einem Brand oder Stromschlag führen.*
❗	***Zum Reinigen der Kamera oder wenn Sie vorhaben, die Kamera längere Zeit nicht zu benutzen, nehmen Sie den Akku heraus und ziehen Sie den Stecker des Netzadapters ab.*** Anderenfalls besteht Brand- oder Stromschlaggefahr.
	Trennen Sie nach beendetem Ladevorgang das Ladegerät von der Netzstromversorgung. Wenn Sie das Ladegerät an der Steckdose angeschlossen lassen, besteht Brandgefahr.

Vorsichtsmaßnahmen bei der Verwendung

- Ziehen Sie die Befestigungsschraube nach dem Anbringen des Griffs an der Kamera vollständig fest.
- Setzen Sie die Abdeckung des Kameraanschlusses auf, wenn das Gerät nicht verwendet wird.
- Verwenden Sie nur Akkus, die für den Gebrauch mit diesem Gerät vorgesehen sind.
- Dieses Produkt ist nicht wasserdicht. Halten Sie das Innere frei von Wasser, Sand, Staub, Schmutz, Salz, schädlichen Gasen und anderen Fremdkörpern. Stellen Sie das Gerät nicht auf nasse Oberflächen. Stellen Sie vor dem Gebrauch sicher, dass das Akkufach und die Akkufachabdeckungen fest verschlossen sind.
- Berühren Sie die Anschlüsse nicht. Setzen Sie die Anschlusskappe für den Transport auf.

Mitgeliefertes Zubehör

- Anschlusskappe (wird am Multifunktions-Batteriegriff befestigt)
- *Bedienungsanleitung* (dieses Handbuch)

Technische Daten

Stromversorgung	Akku (separat erhältlich)	Akku NP-W235
	Ladezeit	Ca. 330 Minuten (Zeit zum Laden von 3 Akkus, einschließlich des in die Kamera eingesetzten Akkus) Wenn Sie ein Gerät verwenden, das eine Ausgangsleistung von 45 W oder mehr zur Verfügung stellt, reduziert sich die Ladezeit auf nur noch 180 Minuten.
Betriebstemperatur		–10 °C bis +40 °C (+5 °C bis +40 °C wenn Akkus geladen werden)
Abmessungen (B × H × T)		138,5 mm × 105,7 mm × 60,9 mm, ohne hervorstehende Teile
Gewicht		Ca. 306 g ±10 %, ohne Akku

IT Manuale dell'utente

Grazie per aver acquistato questo prodotto. Leggere le istruzioni prima dell'uso e conservarle in un posto sicuro.

Per informazioni sull'uso, vedere "Battery grip verticale" nel Capitolo 10 ("Periferiche e accessori opzionali") del manuale della fotocamera.

SMALTIMENTO DI APPARECCHI ELETTRICI ED ELETTRONICI NELLE ABITAZIONI PRIVATE

Nell'Unione Europea, in Norvegia, Islanda e Liechtenstein: questo simbolo sul prodotto, oppure nel manuale e nella garanzia e/o sulla confezione, indica che il prodotto non deve essere trattato alla stregua dei rifiuti domestici. Invece, il prodotto dovrebbe essere portato a un punto di raccolta predisposto per il riciclo di apparecchiature elettriche ed elettroniche.

Se l'apparecchio contiene batterie o accumulatori facilmente rimovibili, si prega di smaltirli separatamente secondo le esigenze locali.

Il riciclo dei materiali aiuterà la conservazione delle risorse naturali. Per informazioni più dettagliate sul riciclo del prodotto, contattare l'ufficio della propria città, il servizio di smaltimento dei rifiuti domestici o il negozio dove si è acquistato il prodotto.

Accertatevi di leggere queste informazioni prima dell'uso della fotocamera

Informazioni sulla sicurezza

Assicurarsi di usare correttamente la fotocamera. Dopo aver letto le informazioni sulla sicurezza, conservarle in un luogo sicuro. Informazioni di sicurezza per la batteria e gli accessori sono fornite nel manuale della fotocamera.

A proposito delle icone

Le icone mostrate di seguito vengono usate in questo documento per indicare la gravità delle ferite o dei danni alle cose che possono derivare se le informazioni segnalate dall'icona vengono ignorate e il prodotto viene di conseguenza utilizzato in modo scorretto.

⚠ AVVISO	Questa icona indica che, se non si seguono le informazioni, ne può risultare un rischio di morte o di ferite gravi.
⚠ ATTENZIONE	Questa icona indica che, se non si seguono le informazioni, ne può risultare un rischio di lesioni alle persone o di danni agli oggetti.

Le icone visualizzate di seguito sono utilizzate per indicare la natura delle istruzioni da osservare.

⚠	Le icone di forma triangolare segnalano all'utente informazioni che richiedono attenzione ("Importante").
⃠	Le icone di forma circolare con una barra diagonale segnalano all'utente azioni proibite ("Proibito").
❗	Le icone di forma circolare piene con la presenza di un punto esclamativo segnalano all'utente un'azione da eseguire ("Richiesto").

I simboli sul prodotto (inclusi gli accessori) rappresentano quanto segue:

∼	CA
⎓	CC
⧈	Apparecchio di classe II (La struttura del prodotto è a doppio isolamento.)

⚠ AVVISO

Scollegare la spina dalla presa di corrente	***Se si verifica un problema, spegnete la fotocamera, togliete le batterie, staccate l'adattatore di rete dalla presa di corrente e scollegatelo dalla fotocamera.*** Continuare ad usare la fotocamera quando emette fumo, emette odori strani o manifesta qualsiasi altro stato anomalo può comportare il rischio di incendio o di scosse elettriche. Contattate il rivenditore Fujifilm.
	Evitate che all'interno della fotocamera entrino acqua o oggetti estranei. Se nella fotocamera entra acqua o un oggetto estraneo, spegnetela, togliete la batteria, staccate dalla presa di corrente l'adattatore di rete e scollegatelo dalla fotocamera. Continuare a utilizzare la fotocamera può comportare il rischio di incendio o di scosse elettriche. Contattate il rivenditore Fujifilm.
Non utilizzare in bagno o nella doccia	***Non usate la fotocamera nella vasca da bagno o mentre fate la doccia.*** Potrebbe causare un incendio o scosse elettriche.
Non smontare	***Non tentare mai di modificare o smontare la fotocamera (non aprire mai il corpo macchina).*** La mancata osservanza di questa precauzione potrebbe causare un incendio o scosse elettriche.
Non toccare i componenti interni	***Se il corpo macchina dovesse rompersi in seguito ad una caduta o a un altro incidente, non toccare i componenti esposti.*** In caso non ci si attenga a questa precauzione, potrebbero verificarsi scosse elettriche o infortuni derivanti dal contatto con le parti danneggiate. Rimuovere immediatamente la batteria, avendo cura di evitare infortuni o shock elettrici, e portare il prodotto presso il punto vendita per una consulenza.
⃠	***Non utilizzate la batteria se non nel modo specificato.*** Inserite la batteria come mostrato dall'indicatore.
⃠	***Non smontare, modificare o riscaldare le batterie. Non far cadere, non colpire o gettare via le batterie né sottoporle in qualche modo a forti impatti. Non utilizzare batterie che presentano perdite, deformazioni, scoloramenti o altre anomalie. Utilizzare esclusivamente i caricabatterie designati per ricaricare batterie ricaricabili e non tentare di ricaricare batterie non ricaricabili agli ioni di litio o batterie alcaline. Non mettere in corto circuito le batterie, né riporle con oggetti metallici.*** La mancata osservanza di queste precauzioni potrebbe provocare nelle stesse surriscaldamento, innesco di fiamma, rotture o perdite di liquido, causando incendi, ustioni o altre lesioni.
⃠	***Utilizzate esclusivamente le batterie indicate e l'adattatore di rete specificato per questa fotocamera. Non utilizzate una tensione di rete diversa da quella specificata.*** L'impiego di altri tipi di alimentazione potrebbe causare un incendio.
⃠	***Se la batteria perde e il liquido vi entra negli occhi o viene a contatto con la pelle o con i vestiti, lavate l'area interessata con acqua pulita e consultate un medico o chiamate subito il numero del pronto soccorso sanitario.***
❗	***Non utilizzare il caricabatterie per caricare batterie diverse da quelle specificate di seguito.*** Il caricabatterie fornito in dotazione è destinato esclusivamente all'uso con il tipo di batterie fornito in dotazione con la fotocamera. L'utilizzo del caricabatterie per caricare le batterie convenzionali o altri tipi di batterie ricaricabili può causare una perdita di liquido dalle batterie, un surriscaldamento o un'esplosione.
❗	***Non usare in presenza di oggetti infiammabili, gas esplosivi o polvere.***
❗	***Quando trasportate la batteria, installatela nella fotocamera o tenetela nella sua custodia rigida. Quando la si conserva, riponetela nella sua custodia rigida. Prima di smaltirla, coprire i terminali della batteria con del nastro isolante.*** Il contatto con altri oggetti metallici o altre batterie potrebbe causare l'incendio o l'esplosione della batteria stessa.

⚠ ATTENZIONE

⃠	***Non spostate la fotocamera quando l'adattatore di rete è ancora collegato. Non tirate il cavo di collegamento per scollegare l'adattatore di rete.*** Ciò potrebbe causare un incendio o provocare scosse elettriche.
⃠	***Non coprite e non avvolgete la fotocamera o l'adattatore di rete in un panno o in una coperta.*** Potrebbe surriscaldarsi con conseguente deformazione della struttura esterna o provocare un incendio.
❗	***Non usare la spina se è danneggiata o se non si inserisce stabilmente nella presa.*** *La mancata osservanza di questa precauzione potrebbe causare incendi o scosse elettriche.*
❗	***Quando pulite la fotocamera o quando non intendete utilizzarla per molto tempo, togliete la batteria e staccate sempre la fotocamera dall'adattatore di rete, dopo aver staccato quest'ultimo dalla presa di corrente.*** In caso contrario, potrebbe esservi pericolo d'incendio o di scosse elettriche.
	Quando termina l'operazione di carica della batteria, scollegate il caricabatterie dalla presa di corrente. Lasciare il caricabatterie collegato alla presa di corrente può causare un incendio.

Precauzioni per l'uso

- Serrare completamente la manopola della vite di blocco dopo aver fissato l'impugnatura sulla fotocamera.
- Riposizionare il copri connettore della fotocamera quando il prodotto non è utilizzato.
- Utilizzare esclusivamente con le batterie designate per l'uso con questo prodotto.
- Questo prodotto non è impermeabile. Evitare che penetri nella parte interna acqua, sabbia, polvere, fango, sale, gas nocivi e altre sostanze estranee. Non collocare su superfici bagnate. Prima dell'uso, verificare che il vano batteria e il coperchio del vano batteria siano ben chiusi.
- Non toccare i connettori. Riposizionare il tappo del connettore per il trasporto.

Accessori in dotazione

- Cappuccio connettore (fornito fissato sul battery grip verticale)
- *Manuale dell'utente* (questo manuale)

Specifiche

Alimentazione	Batteria (disponibile separatamente)	Batteria ricaricabile NP-W235
	Tempo di ricarica	Circa 330 minuti (tempo necessario per caricare 3 batterie, inclusa la batteria inserita nella fotocamera) L'uso di un dispositivo che fornisce alimentazione con potenze di 45 W o superiori riduce i tempi di ricarica fino a un minimo di 180 minuti.
Temperatura di esercizio		Da–10 °C a +40 °C (da +5 °C a +40 °C quando le batterie sono in fase di carica)
Dimensioni (L × A × P)		138,5 mm × 105,7 mm × 60,9 mm, escluse le sporgenze
Peso		Circa 306 g ±10 %, esclusa la batteria

FUJIFILM

FUJIFILM Corporation
7-3, AKASAKA 9-CHOME, MINATO-KU, TOKYO 107-0052, JAPAN